План застройки
площадки для проведения демонстрационного экзамена
по компетенции «Эксплуатация сельскохозяйственных машин» КОД 2.1
2019 год

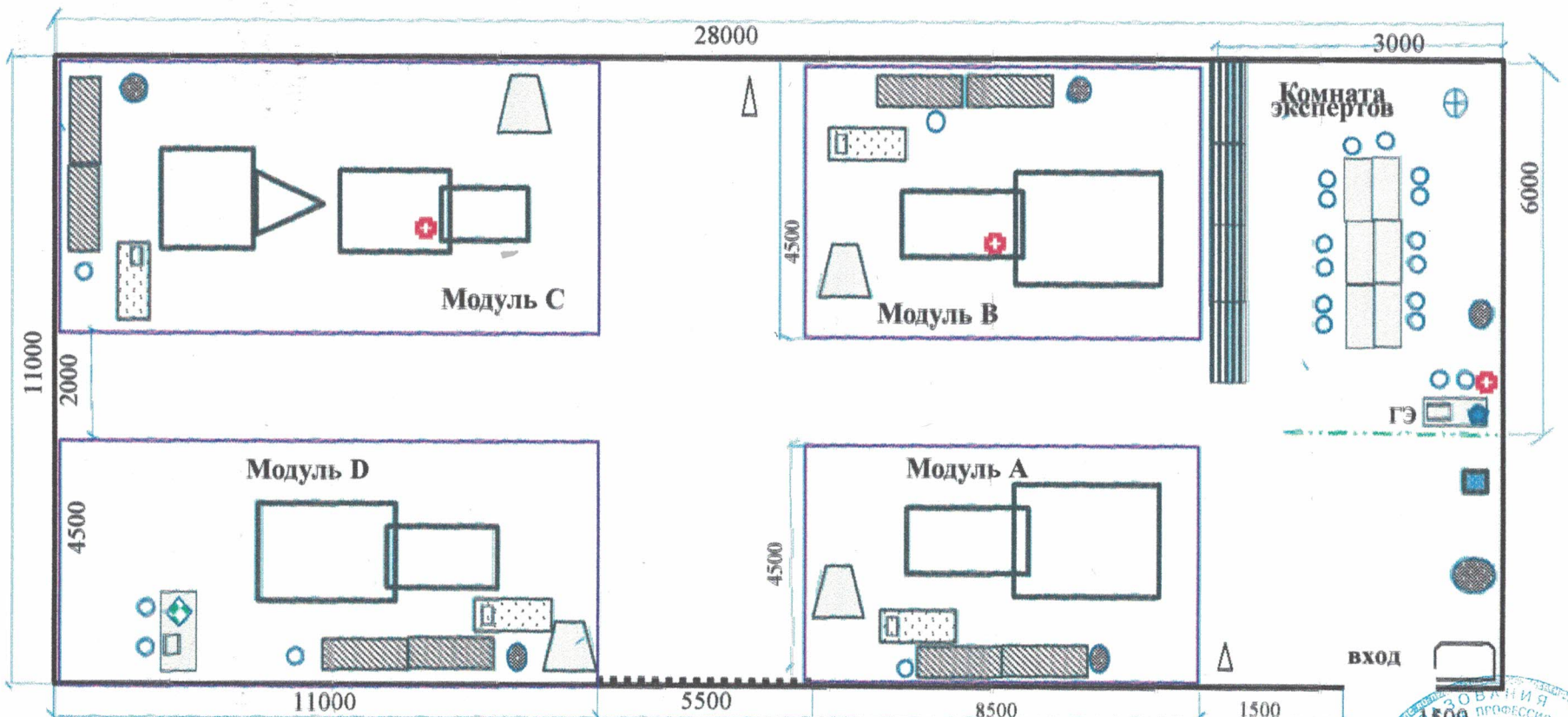

Примечания Площадка №1

Директор КГБПОУ «Уярский сельскохозяйственный техникум» А.С. Аветисян

План застройки
площадки для проведения демонстрационного экзамена
по компетенции «Эксплуатация сельскохозяйственных машин» КОД 2.1
2019 год

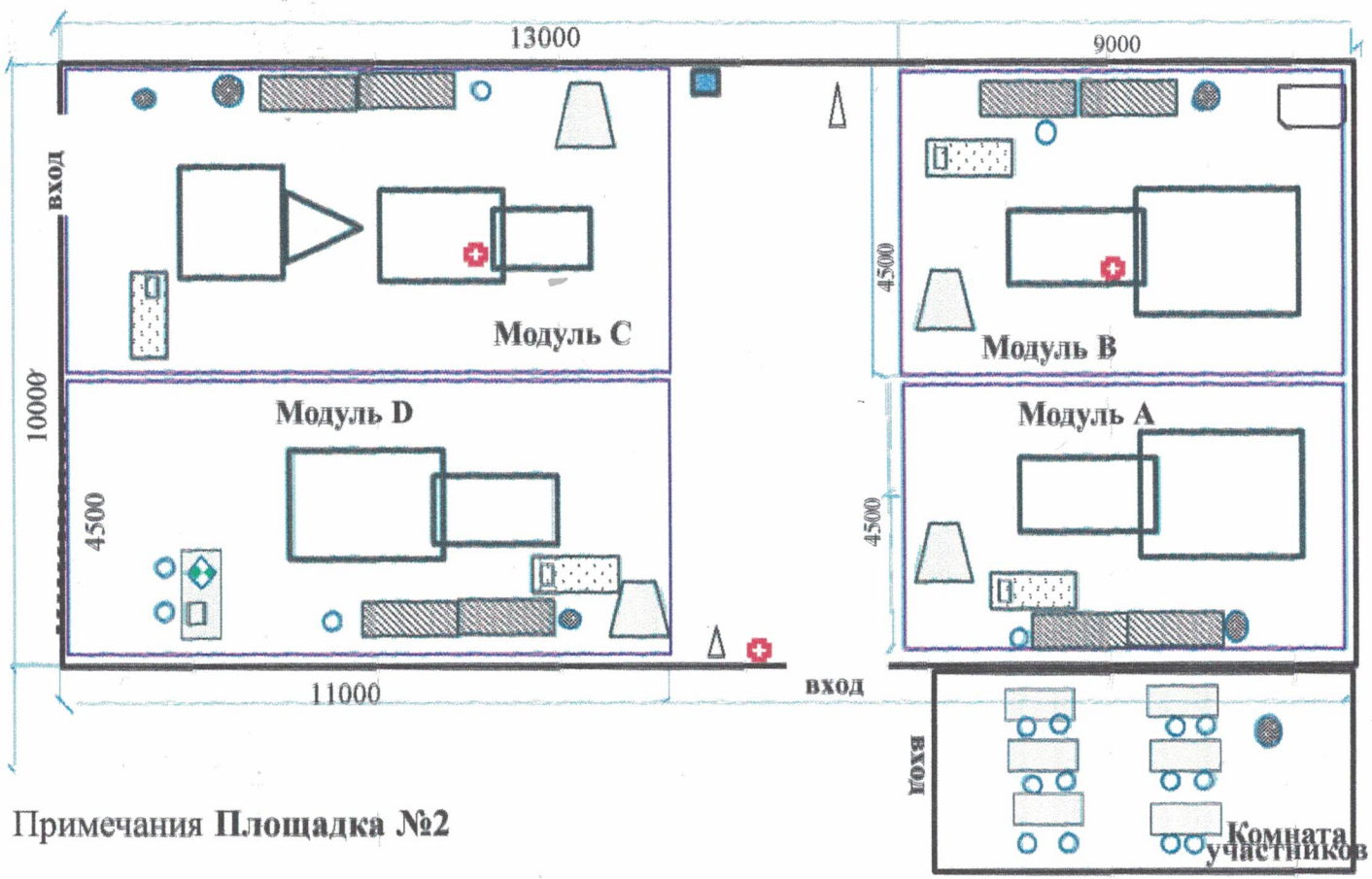

Примечания **Площадка №2**

Директор КГБПОУ «Уярский сельскохозяйственный техникум» А.С. Аветисян

Условные обозначения к Плану застройки

Модуль A	Электрооборудование
Модуль B	Двигатель
Модуль C	Механический привод
Модуль D	Электронные системы. Программирование систем параллельного вождения
	Трактор
	Пресс-подборщик
	Вентиляция
	Инструментальная тележка
	Верстак с тисками / верстак без тисков
	Навигатор+ тренажер-симулятор
	Ноутбук
	Шкаф-кабинка
	Стол
	Стул
	Кулер
	Урна
	Огнетушитель
	Принтер
	Аптечка
	Умывальник
	Вешалка
	Перегородка высотой 1800 мм
	Ворота